TABLOU TAMPLARIE SCARA EXTERIOARA _USI _a

Nr. crt.	Marca	Buc.		Dimensiune gol	Dimensiune finit	Suprafata bucata	Suprafata totala	Grosime perete	Desch.	Cam.
	Us1	1	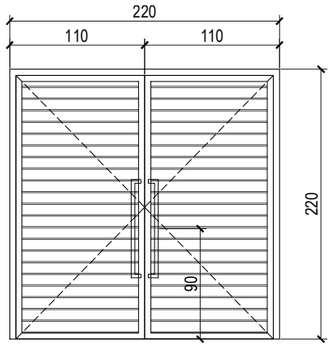	l= 220.0 cm h= 220.0 cm	l= 220.0 cm h= 220.0 cm	4.84 mp	4.84 mp	30 cm		
				Observatii : * tamplarie aluminiu * usa cu inchidere automata * prevazuta cu grila introducere aer protejata cu voleti cu actionare automata * prevazuta cu amortizor * usa acces trafic intens * prevazuta cu balamale duble * inchidere cu maner fix * prevazuta cu bara antipanica						
	Us2	5	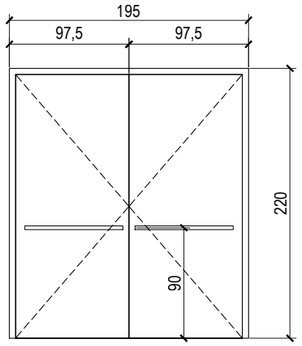	l= 195.0 cm h= 220.0 cm	l= 195.0 cm h= 220.0 cm	4.29 mp	21.45 mp	12.5 cm		
				Observatii : * usa metalica * blat din foi de tabla galvanizata cu material izolant la interior * usa rezistenta la foc 90' * usa etansa * usa cu autoinchidere cu actionare hidraulica * prevazuta cu prag - dimensiune maxima prag-2.5cm, racordat la pardoseala * prevazuta cu bara antipanica						
	Us3	2	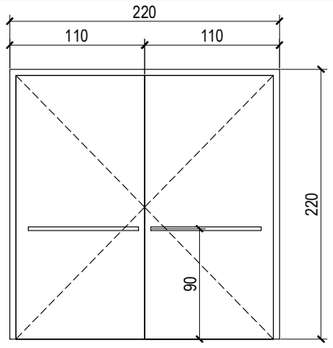	l= 220.0 cm h= 220.0 cm	l= 220.0 cm h= 220.0 cm	4.84 mp	9.68 mp	12.5 cm		
				Observatii : * usa metalica * blat din foi de tabla galvanizata cu material izolant la interior * usa rezistent ala foc 90' * usa etansa * usa cu autoinchidere cu actionare hidraulica * prevazuta cu prag - dimensiune maxima prag-2.5cm, racordat la pardoseala * prevazuta cu bara antipanica						
	Us4	10	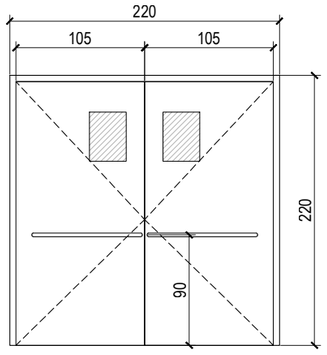	l= 220.0 cm h= 220.0 cm	l= 220.0 cm h= 220.0 cm	4.84 mp	48.40 mp			
				Observatii : * usa metalica * usa rezistenta la foc 15' * usa etansa * usa cu autoinchidere cu actionare hidraulica * prevazuta cu prag - dimensiune maxima prag-2.5cm, racordat la pardoseala * prevazuta cu bara antipanica						

Nr. crt.	Marca	Buc.		Dimensiune gol	Dimensiune finit	Suprafata bucata	Suprafata totala	Grosime perete	Desch.	Cam.
	Us5	1	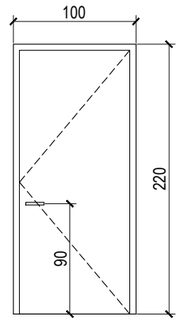	l= 100.0 cm h= 220.0 cm	l= 100.0 cm h= 220.0 cm	2.20 mp	2.20 mp	15 cm		
				Observatii : * usa metalica * blat din foi de tabla galvanizata cu material izolant la interior * usa rezistent ala foc 45' * usa blocata (acces pe terasa corpului C)						
	Us6	5	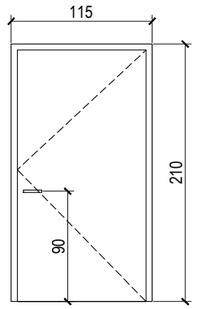	l= 115.0 cm h= 210.0 cm	l= 115.0 cm h= 210.0 cm	2.42 mp	12.10 mp	15 cm		
				Observatii : * usa metalica * blat din foi de tabla galvanizata cu material izolant la interior * usa rezistenta la foc 45' * usa etansa * usa cu autoinchidere cu actionare hidraulica * prevazuta cu prag - dimensiune maxima prag-2.5cm, racordat la pardoseala						
	Us7	4	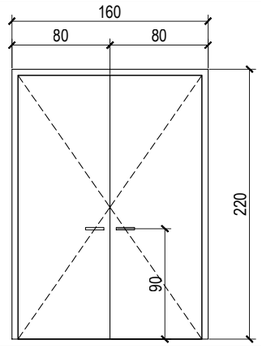	l= 160.0 cm h= 220.0 cm	l= 160.0 cm h= 220.0 cm	3.52 mp	14.08 mp	30 cm		
				Observatii : * usa metalica * blat din foi de tabla galvanizata cu material izolant la interior * usa rezistenta la foc 90' * usa etansa * usa cu autoinchidere cu actionare hidraulica * prevazuta cu prag - dimensiune maxima prag-2.5cm, racordat la pardoseala						

NOTA : Inainte de executarea tamplariei, executantul va face releveul golurilor

NOTA:
Plansa include toate modificarile realizate prin dispozitiile de santier din timpul executiei, Proiectul nr 40/2013 "Reabilitarea, modernizarea si echiparea Spitalului Judetean de Urgenta Vaslui - Construire scara exterioara" precum si masurile cuprinse in Raportul de expertiza tehnica privind securiatea la incendiu Cc, Ci nr. 39/2015

EXPERT	NUME	SEMNATURA	CERINTA	REFERAT / EXPERTIZA NR./ DATA
VERIFICATOR/ EXPERT				

PROIECTANT GENERAL: **SC "TDD CONCEPT STUDIO" SRL** CIF 23108690, J22/ 223/2008		Beneficiar: JUDETUL VASLUI	Proiect nr. 19/2010 Contract nr. 2025/2010
SPECIFICATIE	NUME / SEMNATURA	SCARA -	REABILITARE, MODERNIZARE SI ECHIPARE SPITALUL JUDETEAN DE URGENTE VASLUI str. Stefan cel Mare, nr.233, Vaslui	Faza. P.Th.+D.E.
SEF PROIECT	arh. Gabriela Tanjala			
PROIECTAT	arh. Gabriela Tanjala	2016	TABLOU TAMPLARIE SCARA EXTERIOARA USI _a	Plansa nr. A36-AB
DESENAT	arh. Ana-Maria Plesco			